OPERATION AND INSTALLATION
GUÍA DE OPERACIÓN E INSTALACIÓN
MODE D'EMPLOI ET MANUEL D'INSTALLATION

WALL MOUNTED CONVECTION HEATER
CONVECTOR DE PARED
APPAREIL DE CHAUFFAGE À CONVECTION MURAL

- » CNS 50-2 E
- » CNS 75-2 E
- » CNS 100-1 E
- » CNS 100-2 E
- » CNS 150-1 E
- » CNS 150-2 E
- » CNS 200-2 E
- » CNS 240-2 E

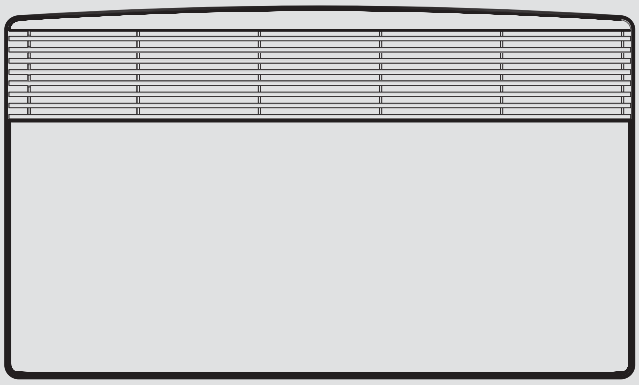

Conforms to ANSI/UL Std. 2021
Certified to CAN/CSA Std. 22.2 No. 46
Conforme a ANSI/UL Std. 2021
Certificación con CAN/CSA Std. 22.2 No. 46
Conforme à la norme ANSI/UL Std. 2021
Certifié à la norme CAN/CSA Std. 22.2 No. 46

STIEBEL ELTRON

STIEBEL ELTRON, Inc.
17 West Street | West Hatfield, MA 01088
Tel. 413-247-3380 | Fax 413-247-3369
Email info@stiebel-eltron-usa.com
www.stiebel-eltron-usa.com

OPERACIÓN

1. INSTRUCCIONES IMPORTANTES 10
1.1 Información del documento 10
1.2 Explicación de símbolos 10
2. Seguridad 11
2.1 Uso previsto 11
2.2 Información de seguridad 11
2.3 Certificación ETL / UL 11
2.4 Etiqueta de características 11
3. Registre su producto 12
4. Descripción del artefacto 12
5. Operación 12
5.1 Descripción de la interface de usuario 12
5.2 Protección anticongelante 12
5.3 Limitación del controlador de temperatura 12
5.4 Apagado 13
6. Limpieza, cuidado y mantenimiento 13
7. Qué hacer si ... 13

INSTALLACIÓN

8. Seguridad 13
8.1 Instrucciones de seguridad general 13
8.2 Instrucciones, estándares y normativa 13
9. Descripción del artefacto 13
9.1 Entrega estándar 13
10. Instalación 13
10.1 Instalación del soporte para montaje en pared 13
10.2 Instalación del artefacto 14
10.3 Desmontaje del artefacto 14
10.4 Suministro de energía 14
10.5 Bloque de terminales 14
11. Resolución de problemas 15
12. Traspaso del artefacto 15
13. Especificaciones 15
13.1 Dimensiones de la versión de pared 15
13.2 Distancias mínimas 15
13.3 Tabla de especificaciones 16
13.4 Plano eléctrico 16
14. Garantía 17

OPERACIÓN

1. INSTRUCCIONES IMPORTANTES

GUARDE ESTAS INSTRUCCIONES

Siempre que se utilizan artefactos eléctricos, se deben tomar precauciones básicas para reducir los riesgos de incendio, shock eléctrico y lesiones personales, incluyendo las siguientes:

1. Lea todas las instrucciones antes de instalar o utilizar el calefactor.

2. El calefactor se calienta cuando está funcionando. Para prevenir quemaduras, evite que la piel desnuda entre en contacto con las superficies calientes. Mantenga materiales combustibles, tales como muebles, almohadas, ropa de cama, papeles, ropa, etc. y cortinas a una distancia de al menos 1 m (3 ft) del frente del calefactor, y a una distancia de al menos 1 m (3 ft) de los laterales y la parte posterior del artefacto.

3. Se deben tomar precauciones extremas cuando cualquier calefactor es utilizado por o cerca de niños o personas discapacitadas y cuando el calefactor se deja funcionando y sin vigilancia.

4. No utilice ningún calefactor que haya tenido un funcionamiento defectuoso. Desconecte la energía del panel de servicio y haga que un electricista confiable lo revise antes de reutilizarlo.

1.1 Información del documento

El capítulo **Operación** está destinado a usuarios y técnicos en calefacción.

El capítulo **Instalación** está destinado a técnicos en calefacción.

Lea las instrucciones cuidadosamente antes de utilizar el artefacto y guárdelas para consultas futuras. Pásele las instrucciones a cualquier nuevo usuario.

1.2 Explicación de símbolos

1.2.1 Presentación de la información de seguridad

La información de seguridad comprende un símbolo de advertencia, una palabra clave y un texto informativo. La información de seguridad está impresa sobre un fondo gris.
Ejemplo:

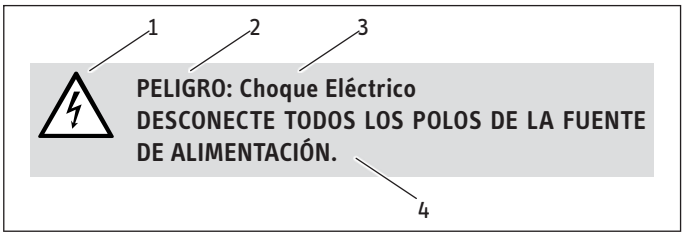

1 Símbolo (ver capítulo sobre símbolos de advertencia/ símbolos)
2 Palabra clave (ver capítulo sobre palabras clave)
3 Descripción (ver capítulo sobre símbolos de advertencia/ símbolos)
4 Texto informativo

1.2.2 Símbolos de advertencia/símbolos

Símbolo de advertencia	Descripción
	Lesiones
	Electrocución
	Quemaduras o escaldaduras
	Otras situaciones
	Incendio
	Nunca cubra el artefacto
	Desecho del artefacto

1.2.3 Símbolos de texto y su presentación en esta documentación

Lea el texto que está junto a este símbolo cuidadosamente.

» El símbolo "**»**" indica que usted debe realizar alguna acción. La acción que debe realizar se describe paso a paso.

– Los pasajes que contienen el símbolo "–" le presentan listas de ítems.

1.2.4 Información sobre el artefacto

Nunca cubra el artefacto

1.2.5 Unidades de medida

Las dimensiones se indican en este documento en mm / in.. Cualquier unidad de medida alternativa se especifica según el caso.

2. Seguridad

2.1 Uso previsto

Este artefacto está diseñado para calefaccionar espacios en viviendas.

Cualquier otro uso diferente del descripto será considerado inapropiado. El cumplimiento de estas instrucciones es también parte del uso correcto de este artefacto. Cualquier modificación o transformación del artefacto invalida todos los derechos de garantía.

2.2 Información de seguridad

Utilice el artefacto solamente una vez que se encuentra completamente instalado y con todos los dispositivos de seguridad colocados.

El calentador de agua debe instalarse correctamente antes de su uso.

PELIGRO: Electrocución
Antes de la limpieza, asegúrese de que la corriente esté desconectada en el panel del interruptor y de que el elemento de calentamiento del calentador esté frío.

ADVERTENCIAL: Incendio
Nunca opere el artefacto ...
...en habitaciones donde el artefacto esté en riesgo de incendio o explosión como resultados de productos químicos, polvos, gases o vapores.
...en proximidad inmediata de cañerías o recipientes que transportan o contienen materiales inflamables o explosivos.
...si en la habitación donde está instalado se están realizando trabajos tales como tendido de cables, molienda o sellado.
...si se utilizan aerosoles, lustra pisos o productos similares que contienen napsan. Ventile bien la habitación antes de calefaccionar.
...si no se mantienen las holguras mínimas respecto de las superficies de objetos adyacentes, como ser muebles, cortinas de red, cortinas, textiles u otros materiales inflamables (véase 14.2, "Distancias mínimas", pág. 15).
...si un componente del artefacto está dañado, el artefacto se ha caído o ya tenía una falla.

ADVERTENCIAL: Incendio
Nunca coloque objetos o materiales inflamables, combustibles o aislantes, tales como ropa, ropa de cama, revistas, recipientes con lustra pisos o napsan, latas de aerosol o similares sobre el artefacto o en proximidad inmediata al mismo.

ADVERTENCIA: Quemaduras
Las superficies de la carcasa del artefacto y el aire expulsado se calientan durante el funcionamiento (más de 80 °C / 176 °F).

PRECAUCIÓN Sobrecalentamiento
Nunca cubra el artefacto.

Nunca pise el artefacto.

2.3 Certificación ETL / UL

La certificación ETL / UL indica que el artefacto cumple con todos los requisitos esenciales según el estándar UL 2021.

2.4 Etiqueta de características

La placa de características está ubicada en la parte derecha del exterior del artefacto.

ESPAÑOL

3. Registre su producto

Debe registrar este producto en nuestro sitio web dentro de 90 días de la compra para activar la garantía estándar o para ser elegible para la garantía extendida. Vaya a nuestro sitio web a: www.stiebel-eltron-usa.com y haga clic en "register your product".

Antes de comenzar el proceso de registración, le sugerimos que reuna la información necesaria, tal y como sigue:

Tipo, Ejemplo: CNS 50-2 E (de la etiqueta blanca que se encuentra en la derecha de la unidad)
Número que aparece después de "Nr."
Lugar de compra
Fecha de compra
Nombre y apellido
Dirección de correo electrónico
Dirección física
Número de teléfono

SI TIENE ALGUNA PREGUNTA SOBRE EL PROCESO DE REGISTRACIÓN O LAS OPCIONES DE GARANTÍA, POR FAVOR CONTACTAR A STIEBEL ELTRON EE.UU. AL (800)-582-8423.

4. Descripción del artefacto

El artefacto es un calefactor eléctrico directo para ser instalado únicamente en una pared.

El artefacto es adecuado como sistema de calefacción general para baños, por ejemplo, o para ser usado entre estaciones, o como calefactor complementario en habitaciones pequeñas, como una sala de juegos o una habitación de huéspedes.

El aire es calentado dentro del artefacto por un elemento calefactor y luego es expulsado por convección natural a través de una rejilla de salida en la parte superior. El aire fresco de la habitación ingresa a través de las aberturas de la parte inferior del artefacto.

Después de instalar el artefacto en la pared y realizar la conexión eléctrica utilizando un suministro permanente de energía mediante un enchufe adecuado para artefactos, el mismo se encuentra listo para operar.

5. Operación

El CNS E es un calentador de convección con termostato y un interruptor de encendido / apagado.

5.1 Descripción de la interface de usuario

» Encienda el artefacto colocando en ON la llave que se encuentra en el lado derecho del mismo.

» Seleccione la temperatura deseada utilizando el selector de temperatura de variación continua (para consultar las temperaturas vea el capítulo de especificaciones).

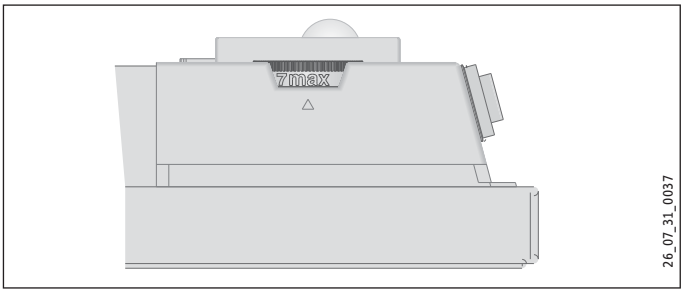

Tan pronto como se alcanza la temperatura elegida en la habitación, la misma se mantiene en forma constante mediante calentamientos periódicos (la salida del artefacto debe corresponder al menos con la demanda de calor de la habitación).

Si se instalan varios artefactos en un mismo ambiente, la temperatura seleccionada en cada artefacto puede ser diferente.

Para evitar el consumo excesivo de energía cuando las ventanas se encuentren abiertas, se debería apagar el artefacto para ventilar.

5.2 Protección anticongelante

Gire el selector de temperatura lo más hacia la derecha posible. En esta posición, el controlador de temperatura enciende el elemento calefactor en forma automática si la temperatura en la habitación cae por debajo de la temperatura de protección anticongelante (7 °C / 45 °F).

5.3 Limitación del controlador de temperatura

Se puede fijar el controlador de temperatura en una posición determinada o limitar el rango de variación de temperaturas utilizando dos pines ubicados en la parte posterior de la carcasa.

» Retire los pines.

» Para fijar la temperatura elegida, coloque un pin en el orificio opuesto (ver diagrama).

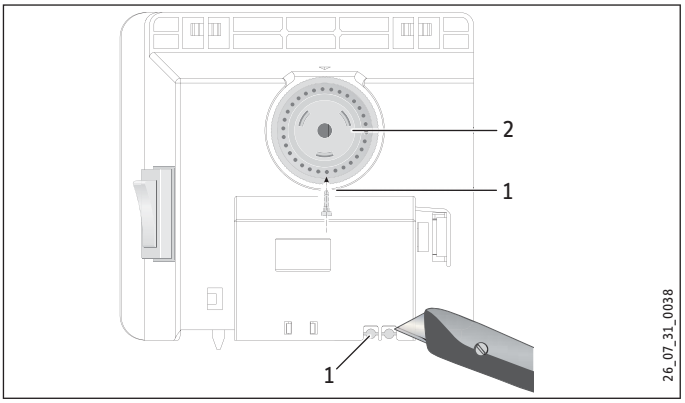

1 Tope
2 Selector de temperatura

» Para limitar el rango de variación de temperatura, elija los valores máximo y mínimo con el selector de temperatura e inserte un pin para cada uno en los orificios que se encuentran ligeramente desplazados en el lado opuesto (ver diagrama).

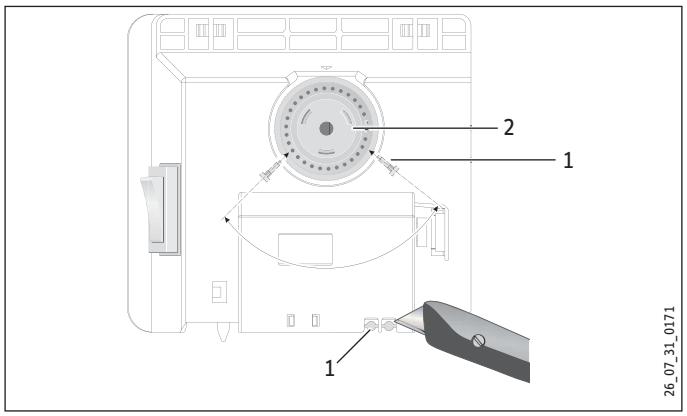

1 Tope
2 Selector de temperatura

5.4 Apagado

» Coloque la llave que se encuentra en el lado derecho del artefacto en la posición OFF.

6. Limpieza, cuidado y mantenimiento

ADVERTENCIA:
Antes de comenzar a limpiar, asegúrese que se ha desconectado la energía en el panel del circuito disyuntor y que el elemento calentador del calefactor este frío. No hacerlo puede resultar en quemaduras severas, electrocución, lesiones corporales severas o muerte.

Si aparece una decoloración clara con tintes marrones en la carcasa del artefacto, límpiela tan pronto como sea posible con un paño húmedo. Limpie el artefacto una vez que está frío con productos de limpieza habituales. Evite utilizar productos de limpieza abrasivos o corrosivos.

PRECAUCIÓN: Incendio
Nunca rocíe aerosol de limpieza en la ranura del aire. Asegúrese que no pueda entrar humedad al artefacto.

Como parte del mantenimiento habitual, recomendamos que también se revisen los componentes de control. Los componentes de seguridad y control deben ser revisados por un contratista no más allá de diez años después de la puesta en funcionamiento.

7. Qué hacer si ...

... el artefacto no calienta:

Verifique la temperatura a la que se reguló el artefacto y la caja del disyuntor del circuito.

El artefacto tiene un control de seguridad de temperatura que lo apaga si se sobrecalienta. Después que se eliminó la causa (por ejemplo se encontraban cubiertas las aberturas de entrada o salida de aire) y el artefacto se enfrió durante unos minutos, se reanuda la operación.

Si no puede solucionar la falla, contacte a su contratista. Para facilitar y agilizar su consulta, por favor suminístrele el número que se encuentra en la placa de características (000000-0000-000000).

INSTALLACIÓN

8. Seguridad

La instalación, puesta en marcha, mantenimiento y reparación del artefacto debe ser realizada solamente por contratistas calificados.

8.1 Instrucciones de seguridad general

Garantizamos el funcionamiento sin problemas y la seguridad operativa solamente si se utilizan los accesorios originales y los repuestos previstos para el artefacto.

PELIGRO: Electrocución
Si instala el artefacto en la pared, hágalo de modo tal que los dispositivos de control no puedan ser tocados por una persona que esté en la bañera o en la ducha.

PRECAUCIÓN:
-Solamente amure el artefacto a una pared vertical que resista temperaturas de al menos 85 °C / 185 °F.

-Respete las holguras mínimas respecto de las superficies de objetos adyacentes (por holguras mínimas ver el capítulo de especificaciones).

-Nunca instale el artefacto justo debajo de un tomacorriente.

-Asegúrese que el cable de alimentación no esté en contacto con componente alguno del artefacto.

8.2 Instrucciones, estándares y normativa

Respete todas las normas e instrucciones nacionales y regionales aplicables.

Respete la Normativa de Construcción de Edificios y Garajes (o normativa local que corresponda).

9. Descripción del artefacto

9.1 Entrega estándar

Soporte para montaje en pared (enganchado en el artefacto)

10. Instalación

10.1 Instalación del soporte para montaje en pared

El soporte puede usarse también como una plantilla para montar el artefacto en la pared; esto asegura la distancia requerida al piso.

» Desenganche el soporte para montaje en pared.

» Apoye el nivel del soporte para montaje en pared centrado sobre el piso y marque los orificios 1 y 2.

» Levante el soporte de modo tal que los orificios inferiores se superpongan a las marcas que acaba de hacer en la pared donde se va a realizar la instalación.

» Marque los orificios 3 y 4 en la pared de instalación.

INSTALACIÓN

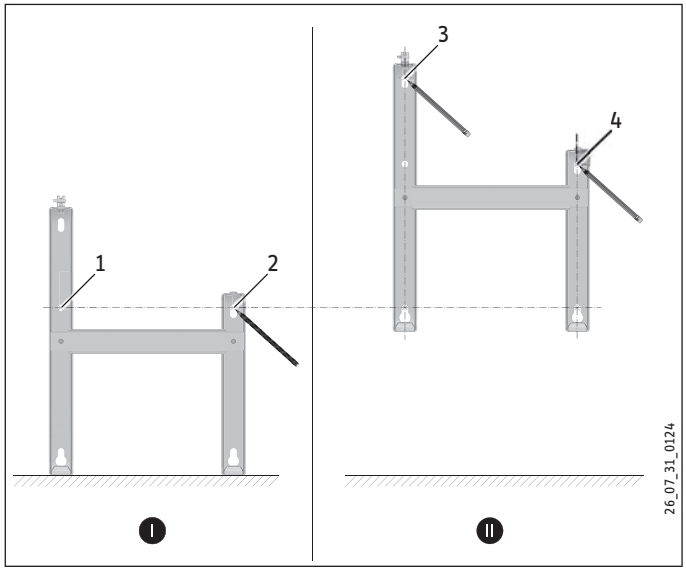

» Perfore la pared en los cuatro puntos marcados utilizando un taladro. Asegure el soporte con implementos adecuados (tornillos, tacos) dependiendo del tipo de pared. Las ranuras verticales le permiten compensar desplazamientos en los orificios de sujeción.

10.2 Instalación del artefacto

» Enganche el artefacto por medio de las ranuras ubicadas en la parte trasera a las cuatro lengüetas del soporte en forma simultánea.

» Empuje el artefacto para trabarlo en posición.

» Gire completamente el perno de bloqueo del soporte en la dirección de las agujas del reloj; esto traba el artefacto en su lugar.

» Presione la tapa de seguridad sobre el perno de bloqueo para impedir que se afloje.

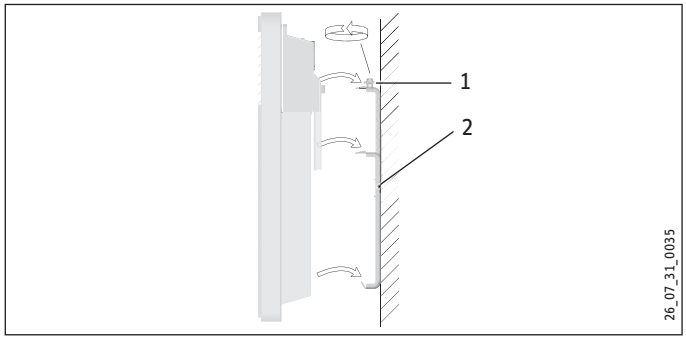

1 Perno de bloqueo
2 Soporte para montaje en pared

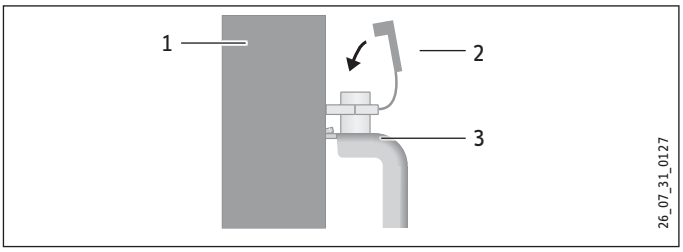

1 Artefacto
2 Tapa de seguridad
3 Perno de bloqueo

10.3 Desmontaje del artefacto

» Retire la tapa de seguridad del perno de bloqueo.

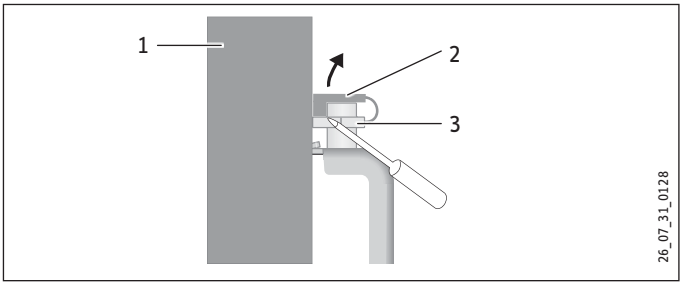

1 Artefacto
2 Tapa de seguridad
3 Perno de bloqueo

» Destrabe el perno de bloqueo del soporte para montaje en pared.

» Levante el artefacto ligeramente y tírelo hacia adelante, alejándolo del soporte.

10.4 Suministro de energía

» Asegúrese que el cable de alimentación de la instalación tenga una sección transversal adecuada.

» Asegúrese que haya un tomacorriente o caja de conexión para el suministro permanente de energía instalado a una distancia de al menos 10 cm/ 4 in del costado del artefacto.

10.5 Bloque de terminales

Consulte el siguiente diagrama para ver el nivel recomendado de torsión en los tornillos del bloque de terminales.

Diámetro del cable (mm)	Torsión (N•cm)	Torsión (lbf•in)
M3.5	60-80	5.31-7.08

Usar las especificaciones de torsión adecuadas para fijar el cable al bloque de cableado ayuda a evitar pérdidas personales o daños a la propiedad.

PELIGRO: Electrocución
Llevar a cabo todas las conexiones eléctricas e instalación de acuerdo con todos los códigos de construcción nacionales, estatales y locales.

PELIGRO: Electrocución
Cada calentador debe ser conectado directamente al panel de interruptores de circuito usando el interruptor y calibre del cable adecuados.

PELIGRO: Electrocución
No enchufe el calentador en un enchufe de la pared.

El voltaje especificado en la placa de identificación debe coincidir con el voltaje en el panel de interruptores.

11. Resolución de problemas

El cable de alimentación debe ser reemplazado solamente por un contratista utilizando nuestros repuestos originales.

Si no puede solucionar la causa, llame al instalador. Para poder ayudarle mejor y con mayor agilidad, indique el número de la placa de modelo (000000-0000-000000).

12. Traspaso del artefacto

Explique las funciones del artefacto al usuario. Haga especial hincapié en la información de seguridad. Entregue las instrucciones de operación e instalación al usuario.

13. Especificaciones

13.1 Dimensiones de la versión de pared

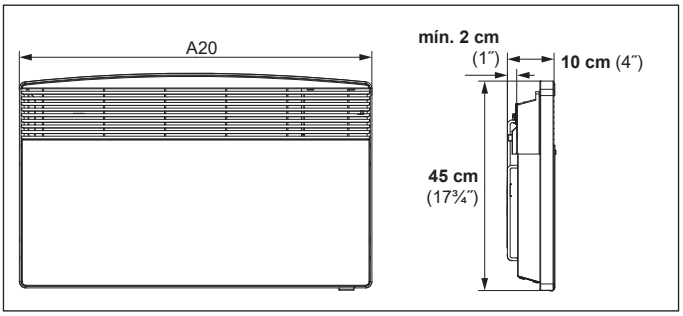

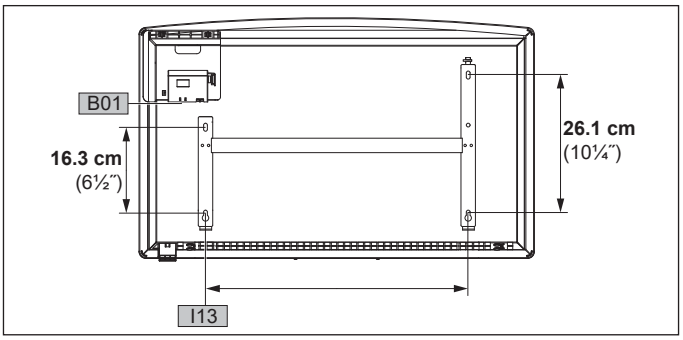

13.2 Distancias mínimas

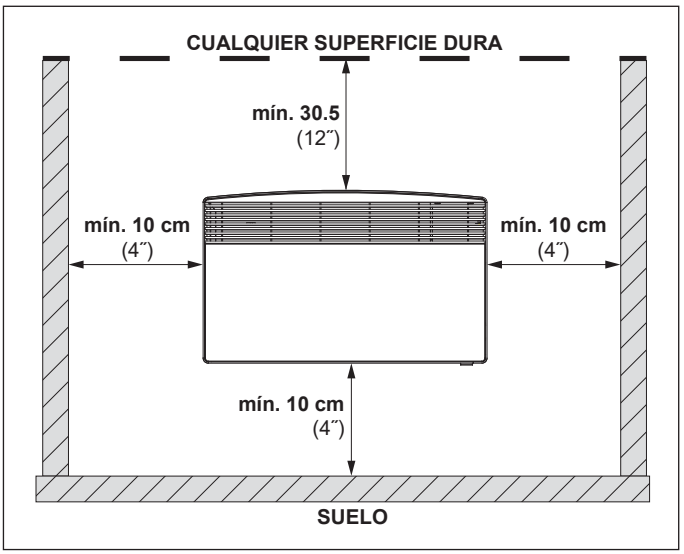

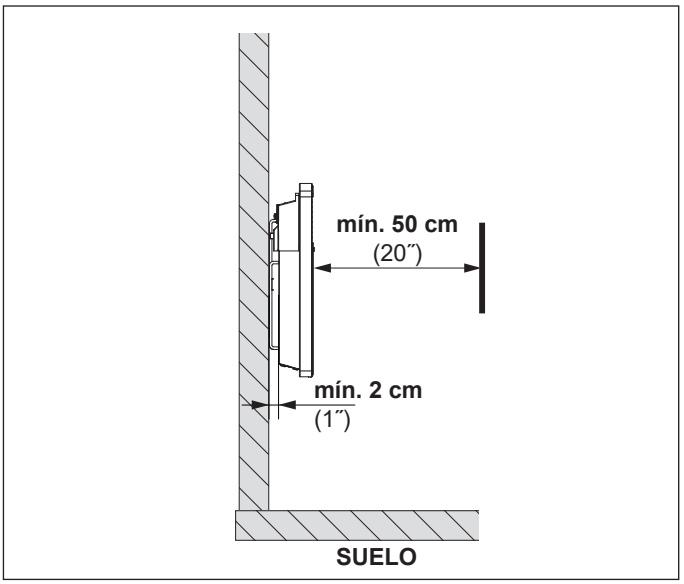

» La imagen de arriba muestra las distancias mínimas permitidas entre el aparato instalado y cualquier superficies dura.

			CNS 50-2 E	CNS 75-2 E	CNS 100-1,-2 E	CNS 150-1,-2 E	CNS 200-2 E	CNS 240-2 E
A20	Artefacto	Ancho	37.0 cm / 14 9/16˝	44.5 cm / 17 1/2˝	44.5 cm / 17 1/2˝	59.0 cm / 23 1/4˝	74.0 cm / 29 1/8˝	89.0 cm / 35 1/16˝
B01	Entrada del cable de corriente							
i13	Soporte para el montaje en pared	Distancia entre orificios	12.1 cm / 4 3/4˝	19.5 cm / 7 3/4˝	19.5 cm / 7 3/4˝	34.3 cm / 13 1/2˝	49.1 cm / 19 1/4˝	63.9 cm / 25 1/4˝

13.3 Tabla de especificaciones

Modelo	CNS 50-2 E		CNS 75-2 E		CNS 100-1 E	CNS 100-2 E		CNS 150-1 E	CNS 150-2 E		CNS 200-2 E		CNS 240-2 E	
# Catálogo	231542		232068		233586	231543		233587	231544		231545		231546	
Voltaje	240 V	208 V	240 V	208 V	120 V	240 V	208 V	120 V	240 V	208 V	240 V	208 V	240 V	208 V
Potencia	0.5 kW	0.38 kW	0.75 kW	0.56 kW	1.0 kW	1.0 kW	0.75 kW	1.5 kW	1.5 kW	1.13 kW	2.0 kW	1.5 kW	2.4 kW	1.8 kW
Amperaje	2.1 A	1.8 A	3.1 A	2.7 A	8.3 A	4.2 A	3.6 A	12.5 A	6.3 A	5.4 A	8.3 A	7.2 A	10.0 A	8.7 A
Interruptor auto. # requerido[1]	15 A													
Calibre de alambre	14 AWG													
Rango de temperatura	7-30 °C / 45-86 °F													
Ajuste de protección anticongelante	7 °C / 45 °F													
Altura	45.0 cm / 17 3/4″													
Ancho	37.0 cm / 14 9/16″		44.5 cm / 17 1/2″		44.5 cm / 17 1/2″	44.5 cm / 17 1/2″		59.0 cm / 23 1/4″	59.0 cm / 23 1/4″		74.0 cm / 29 1/8″		89.0 cm / 35 1/16″	
Profundidad	10.0cm / 3 15/16″													
Peso	3.8 kg / 8.4 lb		4.4 kg / 9.7 lb		4.4 kg / 9.7 lb	4.4 kg / 9.7 lb		5.7 kg / 12.6 lb	5.7 kg / 12.6 lb		6.8 kg / 15.0 lb		8.1 kg / 17.9 lb	
Color	Blanco alpin													

[1] Esta es nuestra recomendación por sobre la protección actual de tamaño al 100% de la carga. Compruebe normativa local si es necesario.

13.4 Plano eléctrico

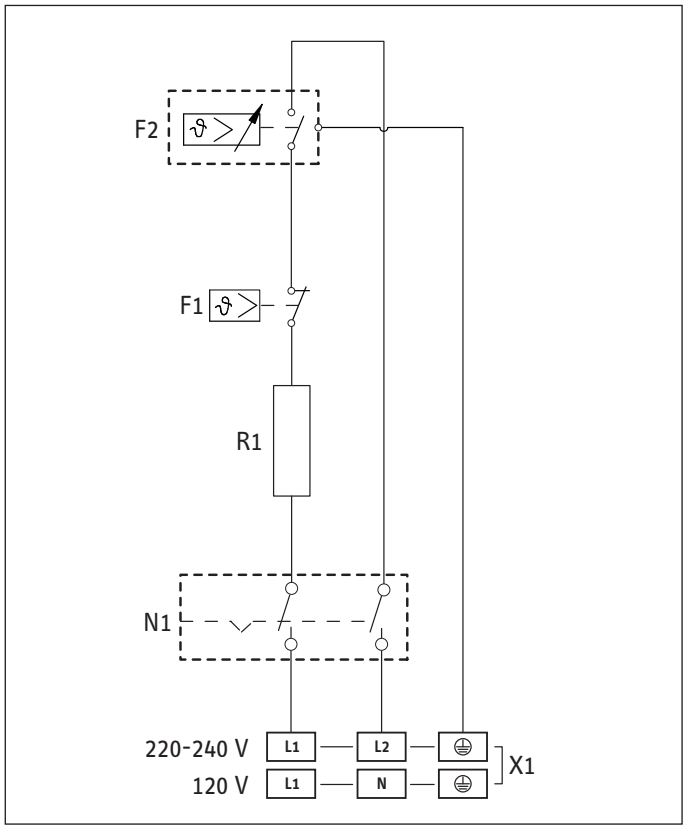

Label	Description
F1	Protección sobrecalentamiento
F2	Regulador de temperatura
N1	Interruptor de encendido/apagado
R1	Resistencia calefactora
X1	Bloque de terminales

14. Garantía

Sujeto a los términos y condiciones expresados en esta garantía limitada, Stiebel Eltron, Inc. (el "Fabricante") por la presente asegura al comprador original (el "Propietario") que cada calentador eléctrico de ambiente (el "Calentador") estará libre de defectos en los materiales del Fabricante o la mano de obra durante un período de tres (3) años a partir de la fecha de compra. Como única y exclusiva solución para el Propietario por incumplimiento de la presente garantía, el Fabricante, a discreción del Fabricante, enviará repuestos para reparación local, recuperará la unidad para su reparación en fábrica o reemplazará el Calentador defectuoso con una unidad de reemplazo que tenga características de funcionamiento comparables. La máxima responsabilidad del Fabricante en cualquier circunstancia se limitará al precio de compra del Calentador que pagó el Propietario.

Esta garantía limitada será la única garantía que ofrece el Fabricante y reemplaza a todas las demás garantías, expresas o implícitas, escritas u orales oral, incluidas pero no limitadas las garantías de comerciabilidad y aptitud para determinado fin. El Fabricante no será responsable de daños incidentales, consecuentes o contingentes o gastos que surjan directa o indirectamente de cualquier defecto del Calentador o el uso de este. El Fabricante no será responsable de cualquier daño a la propiedad del Propietario que surja directa o indirectamente de cualquier defecto del Calentador o el uso de este. Solo el Fabricante está autorizado a ofrecer todas las garantías de parte del Fabricante y ninguna afirmación, garantía o promesa realizada por cualquier otra parte será vinculante para el Fabricante.

El Fabricante no será responsable por daños de ningún tipo relacionados u ocasionados por:

1. cualquier uso indebido o falta de cuidado del Calentador, cualquier accidente que afecte al Calentador, cualquier alteración del Calentador o cualquier otro uso incorrecto;
2. casos fortuitos o circunstancias sobre las cuales el Fabricante no tiene control;
3. instalación del del Calentador que se desvíe de las directivas del Fabricante y no observe los códigos de construcción pertinentes;
4. falta de mantenimiento del Calentador o funcionamiento del Calentador que no sea conforme a las especificaciones del Fabricante;
5. instalación defectuosa y/o uso de materiales inapropiados por parte de cualquier instalador y que no se relacionen con defectos en los repuestos o la mano de obra del Fabricante;
6. cambio del Calentador de su lugar original de instalación;
7. funcionamiento en un voltaje o corriente inapropiada;
8. desarmado, reparación o alteración por cualquier persona que no sea el Fabricante.

Si el Propietario desea devolver el Calentador al Fabricante para su reparación o reemplazo bajo los términos de esta garantía, el Propietario debe obtener primero la autorización por escrito del Fabricante. El Propietario deberá presentar una prueba de compra que incluya la fecha de compra, y será responsable de todos los costos de desinstalación y transporte. Si el Propietario no puede demostrar la fecha de compra, esta garantía se limitará al período que corre a partir de la fecha de fabricación impresa en el Calentador. El Fabricante se reserva el derecho de negar la cobertura de esta garantía después de examinar el Calentador. Esta garantía se limita al Propietario y no puede transferirse.

Algunos estados y provincias no permiten la exclusión o limitación de ciertas garantías. En tales casos, las limitaciones aquí expresadas pueden no aplicarse al Propietario. En tales casos, esta garantía se limitará al período más corto y a los importes por daños más cortos permitidos por ley. Esta garantía le otorga derechos legales específicos y puede que usted tenga otros derechos, que varían de estado y de provincia a provincia.

El Propietario será responsable de todos los costos de mano de obra y otros cargos incurridos al retirar o reparar el Calentador en su domicilio.

La instalación, conexión eléctrica y primera operación de este artefacto debe ser realizada por un instalador calificado.

La compañía no acepta responsabilidad alguna por la falla de cualquier artículo suministrado que no haya sido instalado y operado de acuerdo con las instrucciones del fabricante.

Medioambiente y reciclaje

Por favor ayúdenos a proteger el medioambiente eliminando el embalaje en concordancia con la normativa nacional para el tratamiento de residuos.

Esta Garantía solo es válida en Estados Unidos y Canadá. Las garantías pueden variar de un país a otro. Consulte a su representante de Stiebel Eltron local para conocer la Garantía correspondiente a su país.

STIEBEL ELTRON, Inc.
17 West Street | West Hatfield MA 01088
Tel. 413-247-3380 | Fax 413-247-3369
info@stiebel-eltron-usa.com
www.stiebel-eltron-usa.com

STIEBEL ELTRON

Subject to errors and technical changes!

A 296658-40396-9275